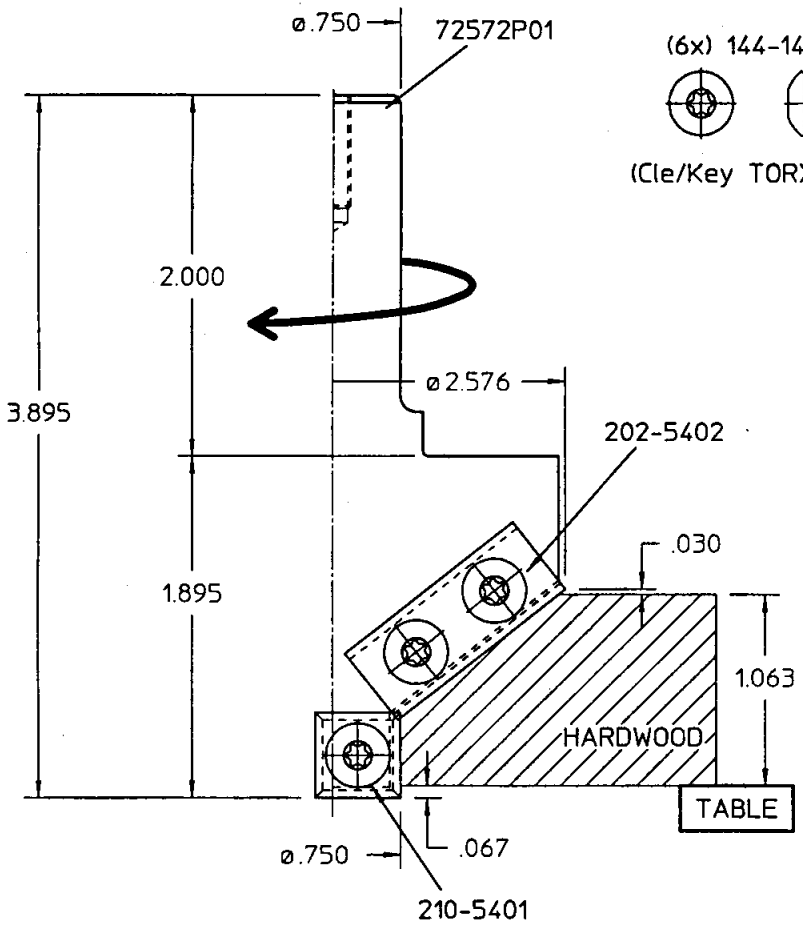

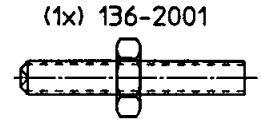

(1x) 136-2001

(Cle Allen Key 5/64")

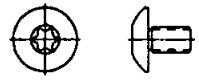

(6x) 144-1402

(Cle/Key TORX T-15-D)

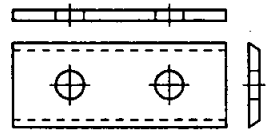

(2x) 202-5402

47-20-202-5402

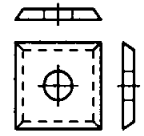

(2x) 210-5401

47-20-210-5401

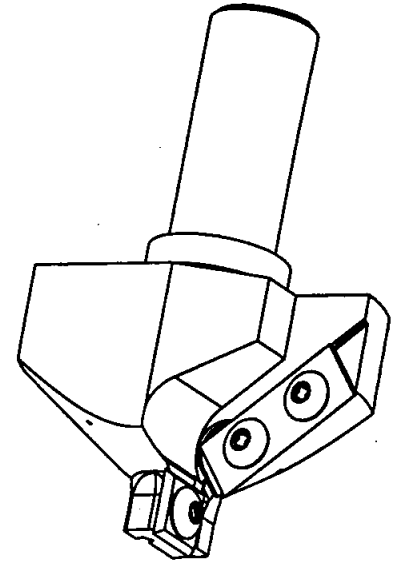

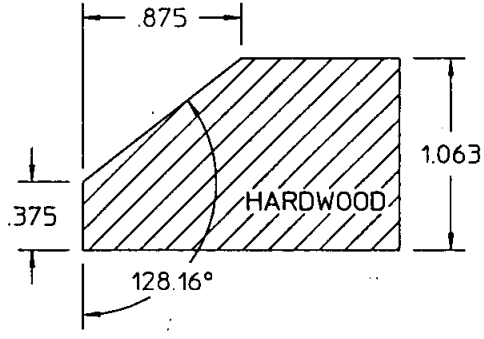

Insert router bit, 72572P

F0404-03-07, Rev. A

Échelle : / Scale : 1:1	LISTE DE PIECES/PART-LIST		GLADU
	Client No.: / Cust. No.: 9797	Date : 20/08/2002	
Revision :	Nom : / Name: CASEWORKS FURNITURE MFG INC		

Veuillez conserver cette liste de pièces, elle facilitera vos commandes ultérieures.
Please keep this part list. It will facilitate the reorder of parts for your tool.